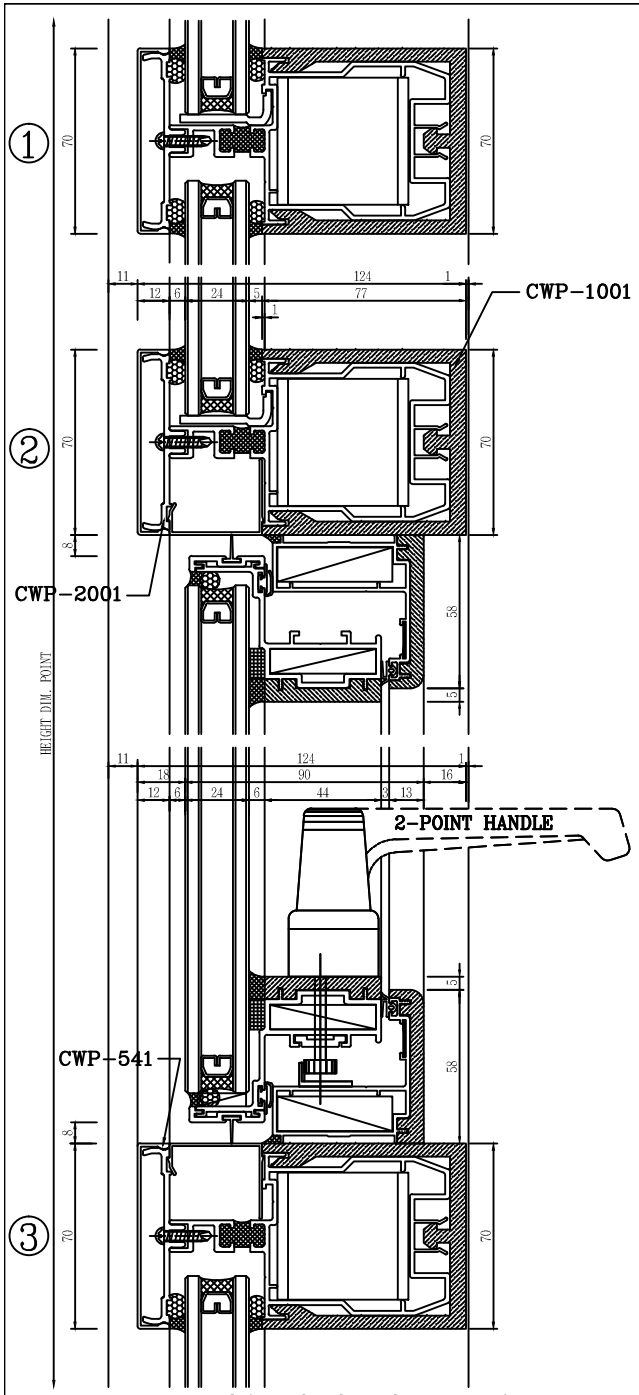

VERTICAL SECTION DETAIL

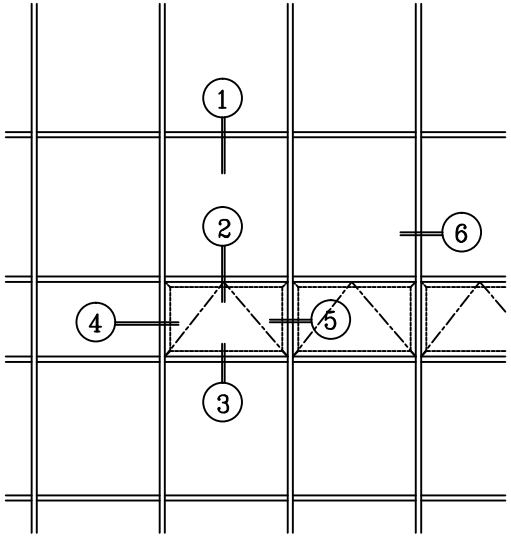

KEY-ELEVATION

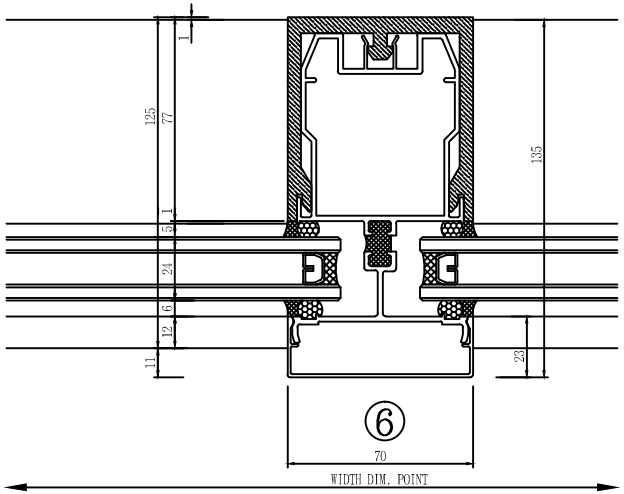

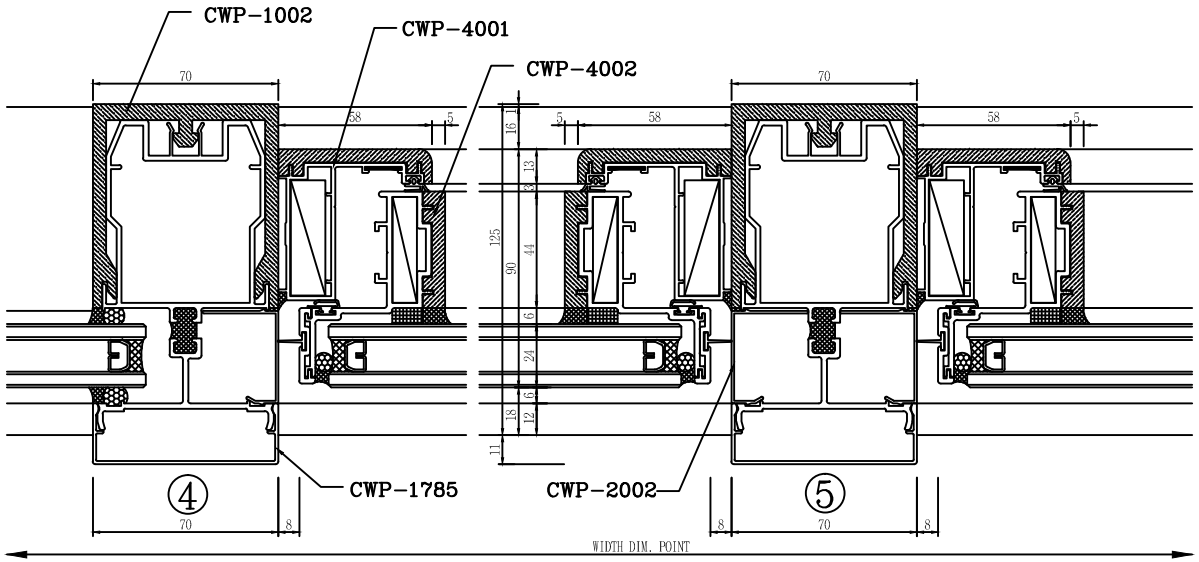

HORIZONTAL SECTION DETAIL

등록
08.10.24.
기술연구소장
남선알미늄

SM

주식회사 남선알미늄

유리:24(6LE+12AR+6CL)
기밀성:0.00 (1등급)
열관류율:2.251~2.264

건명	PROJECT: CWP125-EXP. TYPE
내용	SUBJECT: ASSEMBLY (PROJECT TYPE)
척도	SCALE: 1 / 1
도수	SHEET.NO.
내부코드	SUBJ.NO.: ASSY-CWP125
NOTE	
일자	DATE: 2008. 10. 24
제도	DRAWING
설계	DESIGN
심사	CHECKED